RoboVac G30 Verge

Manual de utilizare

Mulțumim că ați ales RoboVac. Citiți cu atenție toate instrucțiunile înainte să utilizați acest produs și păstrați manualul pentru consultări ulterioare.

---

1. Instrucțiuni de siguranță importante

Pentru a reduce riscul de vătămare sau deteriorare, citiți cu atenție aceste instrucțiuni de siguranță și păstrați-le la îndemână atunci când configurați, utilizați și întrețineți acest dispozitiv.

⚠ SIMBOLURI DE AVERTIZARE UTILIZATE

Acesta este simbolul alertei de siguranță. Acest simbol vă avertizează asupra pericolelor potențiale care ar putea duce la daune materiale și / sau vătămări corporale grave sau deces.

• Acest dispozitiv poate fi utilizat de copii cu vârsta de la 8 ani și mai mari și de persoane cu capacități fizice, senzoriale sau mentale reduse sau lipsă de experiență și cunoștințe, dacă li s-a oferit supraveghere sau instrucțiuni cu privire la utilizarea acestui dispozitiv într-un mod sigur și au înțeles pericolele implicate.
• Copiii trebuie supravegheați pentru a se asigura că nu se joacă cu acest dispozitiv.
• Curățarea și întreținerea nu trebuie efectuate de către copii fără supravegherea adulților.
• Acest dispozitiv se utilizează numai cu adaptorul de alimentare furnizat.
• Înainte de curățarea sau întreținerea acestui dispozitiv, ștecherul trebuie scos din priză.
• Bateria din acest dispozitiv poate fi înlocuită doar de personal autorizat.
• La scoaterea bateriei, acest dispozitiv trebuie deconectat de la rețeaua de alimentare.
• Pentru a reîncărca bateria, utilizați doar unitatea de alimentare detașabilă care vine cu acest device.
• Bateria trebuie scoasă de pe acest dispozitiv înainte de aruncarea acestui dispozitiv. Pentru a scoate bateria de pe acest dispozitiv, scoateți mai întâi șuruburile din partea de jos, apoi scoateți PCB-ul principal și deșurubați capacul bateriei cu o șurubelniță. Scoateți bateria deconectând conectorul rapid.
• Bateria uzată trebuie introdusă într-o pungă de plastic sigilată și depusă în siguranță în conformitate cu reglementările locale de mediu.
• Cablul sau cablul flexibil extern al unității de alimentare nu poate fi înlocuit; în cazul în care cablul este deteriorat, este recomandat ca unitatea de alimentare să nu mai fie folosită.

• Acest dispozitiv este destinat doar pentru utilizarea în interior. Nu îl utilizați afară sau pe suprafețe umede.
• Acest dispozitiv nu este o jucărie. Nu vă urcați pe acest dispozitiv. Copiii mici și animalele de companie trebuie supravegheți atunci când acest dispozitiv funcționează.
• Stocați și folosiți acest dispozitiv numai la temperatura camerei.
• Curățați doar cu o cârpă umezită cu apă.
• Nu folosiți acest dispozitiv pentru a ridica materiale care ard sau fumegă.
• Nu folosiți acest dispozitiv pentru a curăța pete de înălbitor, vopsea, substanțe chimice sau orice lucru umed.
• Înainte de a utiliza acest dispozitiv, ridicați de pe podea obiecte precum haine și coli de hârtie. Ridicați cordelele jaluzelelor sau perdelele, și mutați cablurile de alimentare sau alte obiecte fragile. Dacă acest dispozitiv trece peste un cablu de alimentare și îl trage, un obiect ar putea să cadă de pe o masă sau de pe un raft.
• Dacă încăperea care urmează să fie curățată are un balcon, ar trebui să se utilizeze o barieră fizică pentru a împiedica accesul la balcon și pentru a asigura o funcționare sigură.
• Nu așezați nimic pe partea superioară a acestui dispozitiv.
• Fiți conștienți că acest dispozitiv se mișcă de unul singur. Aveți grijă atunci când mergeți în zona în care funcționează acest dispozitiv pentru a evita să pășiți pe el.
• Nu folosiți acest dispozitiv în zone cu prize electrice expuse la podea.
• Nu expuneți părțile electroncice ale acestui device, bateria sau Baza de încărcare. Nu sunt părți ce pot fi reparate de către utilizator.
• Nu folosiți acest dispozitiv pe o podea neterminată, neîncheiată, cerată sau brută. Poate duce la deteriorarea podelei și a acestui dispozitiv. Folosiți numai pe suprafețele durabile ale pardoselii sau pe un covor cu pile mici.
• Acest dispozitiv a fost proiectat pentru a fi folosit pe podele fără a le zgâria. Vă recomandăm să testați acest dispozitiv pe o zonă mică a camerei pentru a fi curățate pentru a vă asigura că nu se fac zgârieturi înainte de curățarea întregii camere.
• Utilizați numai așa cum este descris în acest manual. Folosiți numai piesele și consumbailele recomandate de producător.
• Nu manipulați ștecherul sau aparatul cu mâinile ude.
• Asigurați-vă că sacul de praf și/sau filtrele sunt la locul lor înainte de utilizare.
Nu utilizați un acumulator sau un aparat care este deteriorat. Bateriile modificate sau deteriorate pot provoca foc, explozii sau pot avea riscul de rănire.
• Nu expuneți acest dispozitiv la foc sau la temperatură excesivă. Expunerea la foc sau la temperaturi peste 130 ° C poate provoca o explozie.
• Nu modificați și nu încercați să reparați aparatul sau acumulatorul (după caz), cu excepția celor indicate în instrucțiunile de utilizare și îngrijire.
• Urmați toate instrucțiunile de încărcare și nu încărcați bateria sau aparatul în afara intervalului de temperatură specificat în instrucțiuni. Încărcarea necorespunzătoare sau la temperaturi în afara intervalului specificat poate deteriora bateria și crește riscul de incendiu.

2. Observații

Acest simbol al dispozitivului sau al ambalajului său indică:

Nu aruncați aparate electrice ca deșeuri municipale nesortate; apelați la un centru de colectare specializat în colectarea selectivă a deşeurilor electrice. Contactați autoritatea locală pentru informații despre sistemele de colectare disponibile. Dacă aparatele electrice sunt aruncate în gropile de gunoi sau depozitele de gunoi, substanțele periculoase se pot scurge în apele subterane și pot ajunge în sistemul de alimentare cu apă, dăunând sănătății și bunăstării tale. Când înlocuiți aparatele vechi cu altele noi, retailer-ul este obligat în mod legal să ia înapoi, cel puțin gratuit, aparatul vechi pentru a fi eliminat.

2.1 Declarație de conformitate

Acest produs respectă cerințele de interferență radio ale Comunității Europene. Prin aceasta, Anker Innovations Limited declară că echipamentele radio tip T2252 respectă Directiva 2014/53 / UE. Textul complet al declarației de conformitate a UE este disponibil la următoarea adresă de internet: https://www.eufylife.com/.

Putere maximă de ieșire: 18 dBm
Bandă de frecvență: 2.4G band (2.4000GHz - 2.4835GHz)

Conține FCC ID 2ANDL-WR1 Conține IC: 23243-WR1

2.2 Observații asupra mărcilor

• Amazon, Echo, Alexa și toate logo-urile conexe sunt mărci comerciale ale Amazon.com, Inc. sau ale filialelor sale.
• Apple și logo-ul Apple sunt mărci înregistrate ale Apple Inc., înregistrate în SUA și în alte țări. App Store este o marcă de serviciu a Apple Inc., înregistrată în SUA și în alte țări.
• Google Play și sigla Google Play sunt mărci înregistrate ale Google Inc.
• Google Home este marcă comercială a Google Inc.

---

3. Despre RoboVac-ul tău

3.1 Ce se află în cutie

RoboVac	Bază de încărcare	Adaptor alimentare
Perii laterale (×2)	Filtru adițional	Unealtă de curățare
Organizatoare cabluri (x5)	Benzi de delimitare Lungime 2m	Bandă adezivă (x2)
Manual de utilizare și alte documente		

3.2 Anatomia RoboVac

A. Partea superioară și laterală

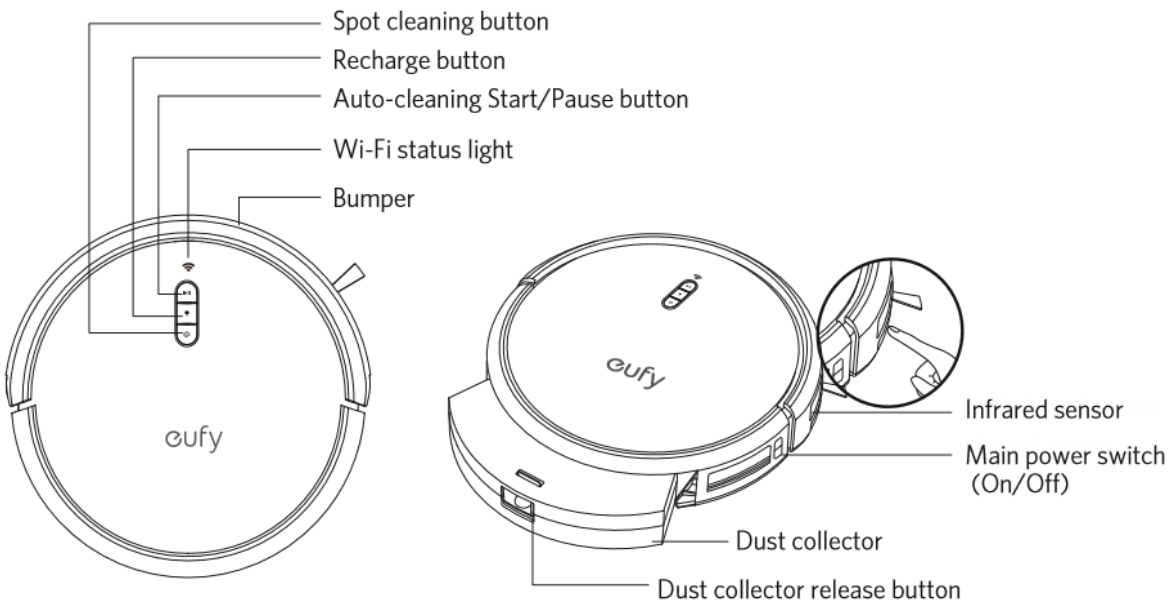

1. Buton de curățare mod Spot
2. Buton de reîncărcare
3. Buton Start / Oprire de curățare automată
4. Lumina de stare Wi-Fi
5. Bumper
6. Senzor infraroșu
7. Butonul principal de alimentare (On/Off)
8. Colector de praf
9. Buton de eliberare a colectorului de praf

B. Partea inferioară

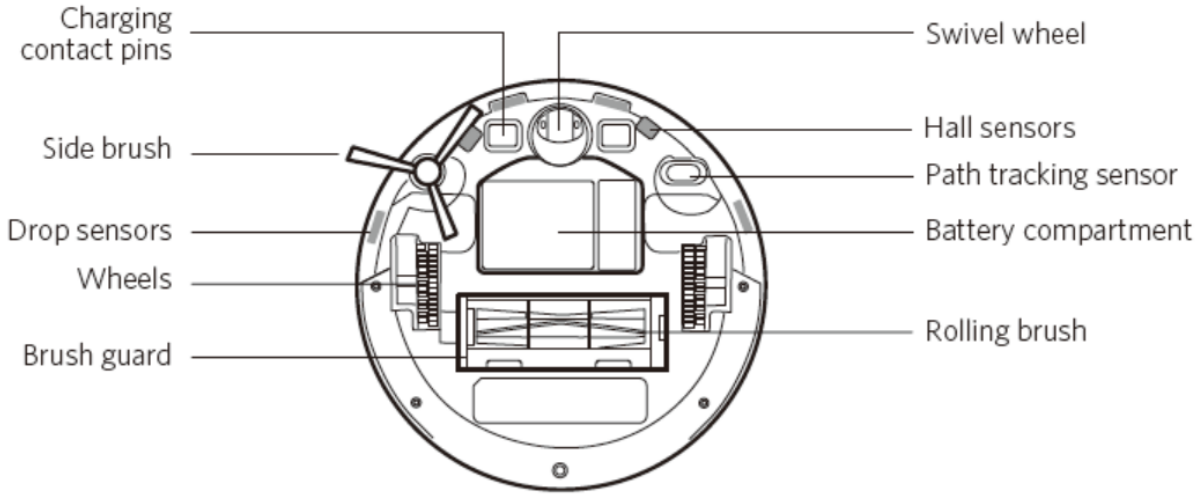

1. Pini de contact pentru reîncărcare
2. Perie interioară
3. Senzori de cădere
4. Roți
5. Perie laterală
6. Roată pivotantă
7. Senzor pentru urmărirea traiectoriei
8. Compartimentul bateriei
9. Perie rulantă
10. Senzori de încăpere

C. Colector praf

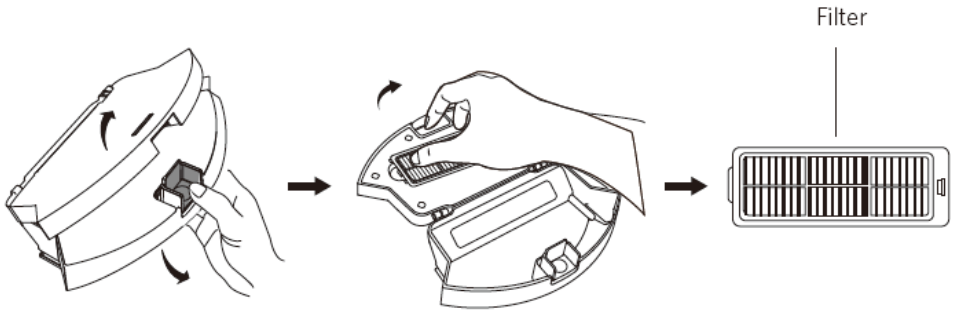

- Filtru

D. Duza de aspirare

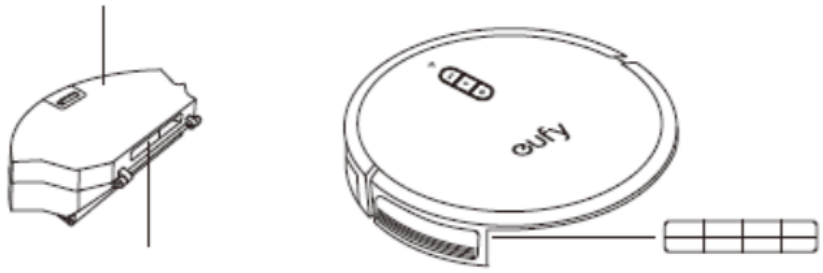

1. Colector de praf
2. Duza de aspirare

E. Baza de încărcare

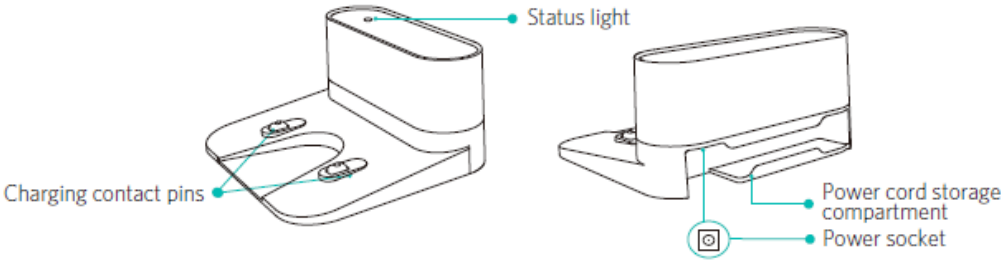

1. Pini de contact pentru încărcare
2. Led indicator status
3. Compartiment de stoare cabluri de alimentare
4. Priza de alimentare

3.3 Butoane și Indicații

		Start/Pauză curățare ● Albastru puternic : așteptare, curățare, pauză curățare, revenirea la baza de încărcare sau încărcare completă ● Portocaliu puternic : în regim de așteptare sau funcționează în stare de baterie slabă. ● Portocaliu intermitent cu pâlpâire slabă (când se afla la baza de încărcare): se încarcă ● Roșu intermitent:eroare * Consultați secțiunea “Depanare >Ton de eroare” din acest manual pentru soluții. ● **Resetați conexiunea Wi-Fi** (Apăsați și mențineți apăsat timp de 10 secunde).
		Revenire la baza de încărcare ● Albastru intermitent: revenirea la baza de încărcare ● Alastru puternic: în așteptare sau pauză
		Curățare mod Spot ● Albastru intermitent cu pâlpâire slabă: Modul Spot ● Albastru puternic: în așteptare sau pauză

- Când utilizați funcția **Find my Robot** prin intermediul aplicației Eufy-Home, toți cei trei indicatori LED clipesc albastru și RoboVac emite un bip sonor o singură dată.
- Pentru a economisi puterea , lumina albastră de pe butonul devine slabă când:
- RoboVac nu este conectat la baza de încărcare și a fost inactiv timp de 10 minute
- RoboVac este încărcat complet timp de 1 minut.

(Indicator LED status Wi-Fi)	**Status**
Lumină albastră intermitentă lent	Așteptă conectarea
Lumină albastră intermitentă rapidă	În curs de conectare cu routerul wireless
Lumină albastră puternică	Conectat la router wireless

---

4. Folosirea RoboVac-ului dvs.

4.1. Sfaturi importante înainte de utilizare

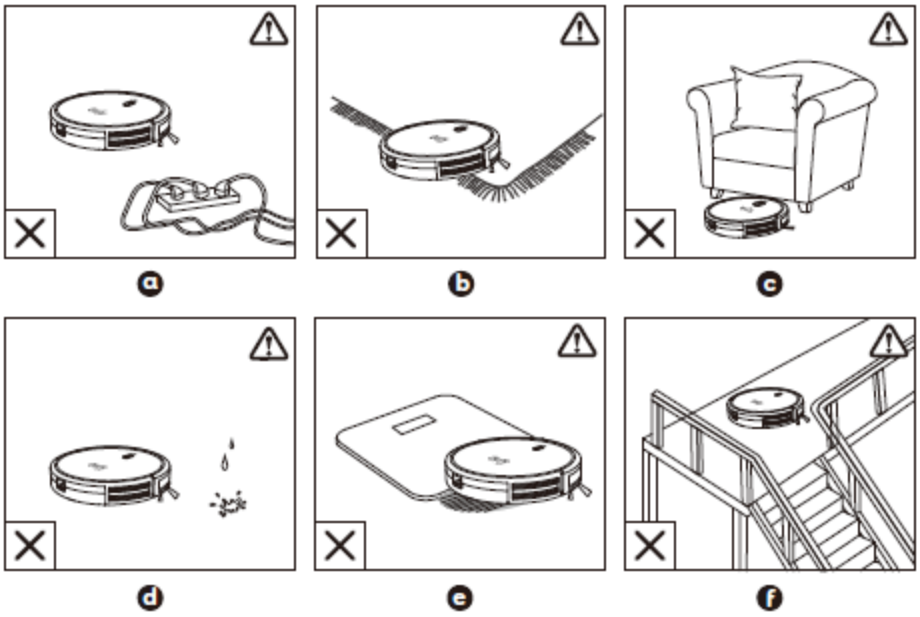

a. Înlăturați cablurile de alimentare și obiectele mici de pe podea care pot încurca RoboVac**.** Puteți utiliza legăturile furnizate pentru a vă organiza firele și cablurile de alimentare.

b. Îndoiți franjurile covoarelor și băgați-le dedesubt pentru a preveni încurcarea RoboVac. Evitați curățarea covoarelor foarte groase sau a covoarelor cu o grosime mai mare de 26 mm, deoarece acestea pot cauza defecțiunea RoboVac.

c. Țineți RoboVac departe de spațiile mai mici 73 mm pentru a împiedica RoboVac să se blocheze. Dacă este necesar, așezați o barieră fizică pentru a bloca zonele cu probleme.

d. Țineți RoboVac departe de zonele umede în timpul curățării**.**

e. RoboVac poate urca deasupra obiectelor cu o înălțime mai mică de 16 mm. Înlăturați aceste obiecte dacă este posibil.

f. Senzorii anti-cădere vor împiedica RoboVac să cadă pe scări și de la înălțime în majoritatea cazurilor. Senzorii sunt mai puțin eficienți dacă sunt murdari sau folosiți pe podelele covoare / reflectorizante / foarte închise la culoare. Este recomandat să puneți bariere fizice pentru a bloca zonele în care RoboVac ar putea cădea.

Puneți bariere fizice în fața șemineelor și a altor zone care pot provoca daune dispozitivului.

4.2 Pregătirea

1.Îndepărtați blocurile de spumă de lângă bara de protecție înainte de utilizare.

2. Instalați periile laterale înainte de utilizare.

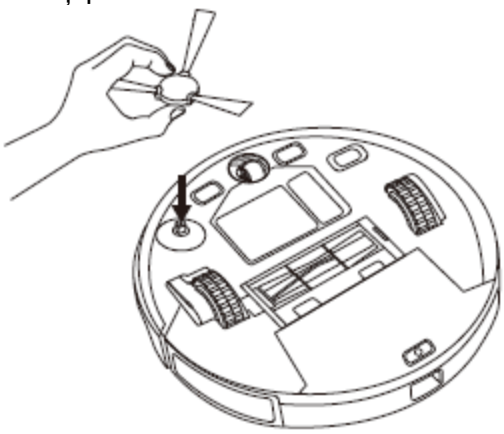

3. Porniți întrerupătorul de alimentare principal de pe partea dreptă a RoboVac.

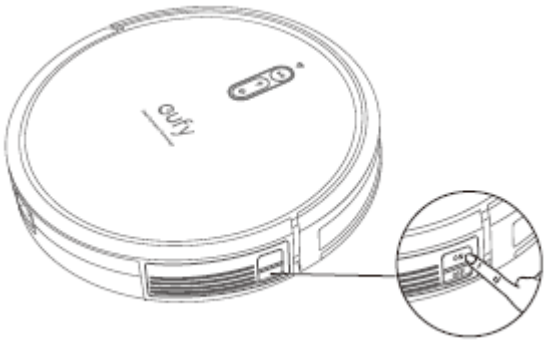

4. Așezați baza de încărcare pe o suprafață plană și cât mai aproape de un perete.

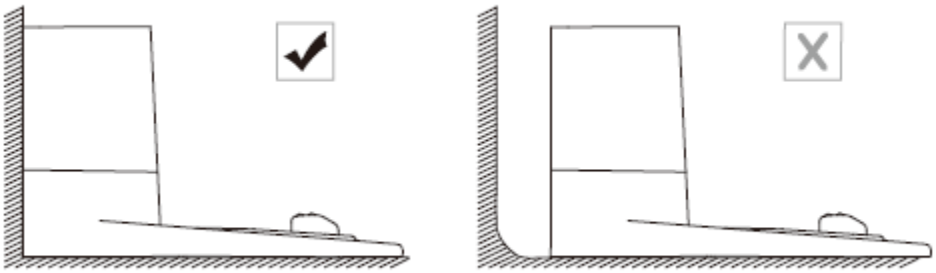

5. Îndepărtați obiectele aflate la 1 m de partea stângă și dreapta și la 2 m de fața bazei de încărcare. Dacă nu puteți elimina obiectele, verificați dacă RoboVac poate reveni în mod normal la baza de încărcare; dacă nu, contactați serviciul clienți eufy pentru ajutor.

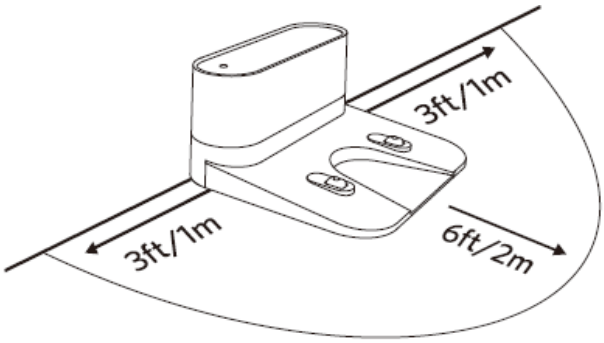

6.Conectați conectorul rotund al adaptorului la priza de alimentare a bazei de încărcare și celălalt capăt la o priză de perete.

- ➢ Când baza de încărcare se conectează la curent alternativ, indicatorul LED de la baza de încărcare este de culoare albă.

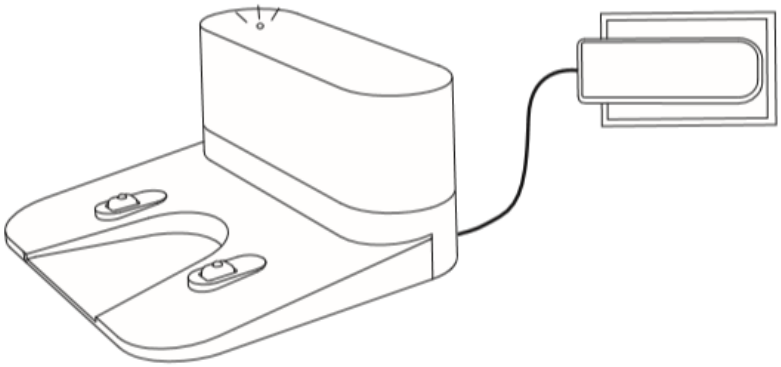

- Instalați baza de încărcare într-o locație pe care RoboVac o poate accesa cu ușurință.
Se recomandă așezarea bazei de încărcare în poziția lipită de perete/plintă și pe o suprafață dură, însă nu pe covoare sau mochete.
- Mențineți întotdeauna baza de încărcare conectată, altfel RoboVac nu va reveni automat la ea.

4.3. Încărcarea RoboVac

- RoboVac are o baterie reîncărcabilă încorporată care trebuie încărcată complet înainte de utilizare.
- RoboVac va reveni la Baza de încărcare la sfârșitul unui ciclu de curățare sau atunci când bateria acestuia este descărcată.

Metoda 1: Atașați RoboVac la baza de încărcare, aliniând pinii de încărcare cu pinii aparatului la pinii de încărcare de pe baza de încărcare.

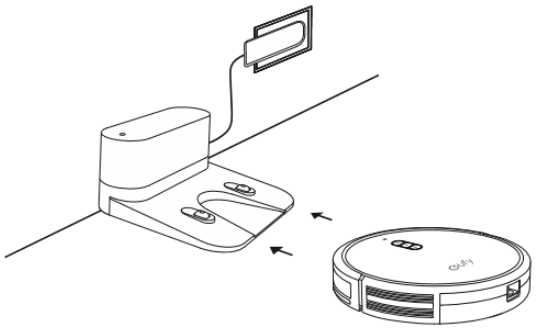

Metoda 2: Apăsați pe RoboVac sau de pe telecomandă pentru ca dispozitivul RoboVac să revină la baza de încărcare.

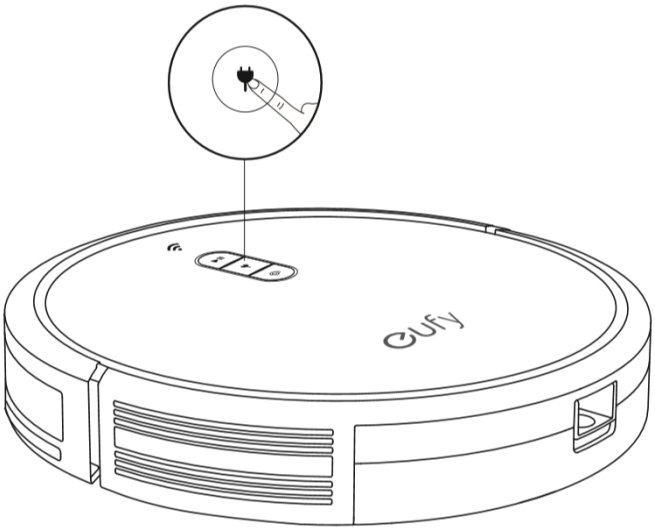

- Opriți întrerupătorul principal de alimentare dacă RoboVac nu va fi utilizat pentru o perioadă lungă de timp. Pentru a menține durata de viață a bateriei, reîncărcați-o cel puțin o dată la 6 luni.

4.4. Folosiți RoboVac-ul cu aplicația EufyHome

Pentru a vă bucura pe deplin de toate caracteristicile dispozitivului, vă recomandăm să controlați RoboVac prin intermediul aplicației dedicate EufyHome.

Înainte de a începe, asigurați-vă că:

- Smartphone-ul sau tableta dvs. este conectat la o rețea Wi-Fi.
- Smartphone-ul sau tableta dvs. rulează iOS 9.0 (sau versiune ulterioară) sau Android (sau mai mare).

- Semnalul wireless de bandă de 2,4 GHz este activat pe routerul wireless.
- Lumina de stare Wi-Fi de pe RoboVac clipește lent albastru.
- RoboVac este atașat la baza de încărcare pentru a se asigura că are suficientă putere în timpul instalării.

Download on the App Store

GET IT ON Google Play

1. Descărcați aplicația EufyHome din App Store (dispozitive iOS) sau Google Play (dispozitive Android).

2. Deschide aplicația și creează-ți un cont de utilizator.

3. Atingeți pictograma „+” pentru a adăuga RoboVac în contul dvs. EufyHome.

4. Urmați instrucțiunile din aplicație pentru a configura conexiunea Wi-Fi.
   - După conectarea cu succes, puteți controla RoboVac prin intermediul aplicației.
   - Cu aplicația, puteți selecta curățarea la nivelul dorit de aspirare, programați curățarea, vizualizați harta de curățare, verificați starea conexiunii la rețea și să accesați funcții suplimentare.

	Lumină intermitentă albastră lentă	Așteaptă conexiune
	Lumină intermitentă albastră rapidă	În curs de conectare cu router-ul
	Lumină albastră puternic	Conectat la router wireless

Lumina de stare Wi-Fi

- Dacă aveți probleme în timpul procesului de configurare Wi-Fi, consultați secțiunea „Depanare> conexiune Wi-Fi” din acest manual.
- Dacă RoboVac rămâne blocat într-un anumit spațiu, atingeți ”Find My Robot” în aplicație pentru a găsi dispozitivul.

Restabiliți setările din fabrică

Apăsați și țineți apăsat pe RoboVac timp de 10 secunde pentru a restabili setările din favrică dacă este necesar.
Veți auzi un semnal sonor atunci când conexiunea Wi-Fi a fost resetată și lumina de stare Wi-Fi va clipi încet albastru. Acum puteți urma instrucțiunile Wi-Fi din aplicația EufyHome pentru a configura conexiunea Wi-Fi.

Curățare programată

Cu aplicația EufyHome, puteți programa RoboVac pentru a începe curățarea la o anumita ora din zi.

- Puteți seta ora și personaliza programele de curățare de luni până duminică în aplicația EufyHome. Această funcție este disponibilă doar în aplicație.

4.5 Porniți / Opriți curățarea

- Asigurați-vă că întrerupătorul principal de pe partea laterală a RoboVac este pornit î-nainte de utilizare.
- De asemenea, puteți porni sau opri curățarea prin intermediul aplicației EufyHome.

1. **Apăsați** pe RoboVac pentru a începe curățarea în modul Auto.

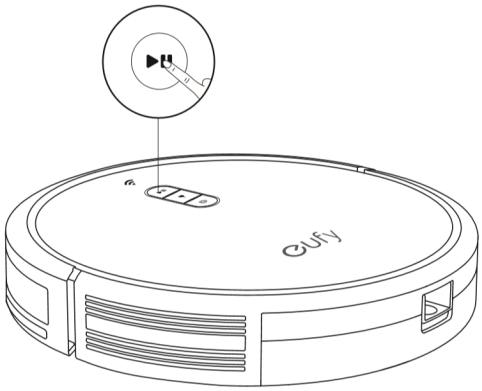

2. Apăsați din nou pentru a opri curățarea.

4.6 Selectați un mod de curățare

1. Curățare auto

După pornire, RoboVac se deplasează din baza de încărcare și determină automat ruta de curățare a acestuia, urmând o metodă de curățare în formă de arc. După terminarea întregii curățări, RoboVac revine automat la baza de încărcare.

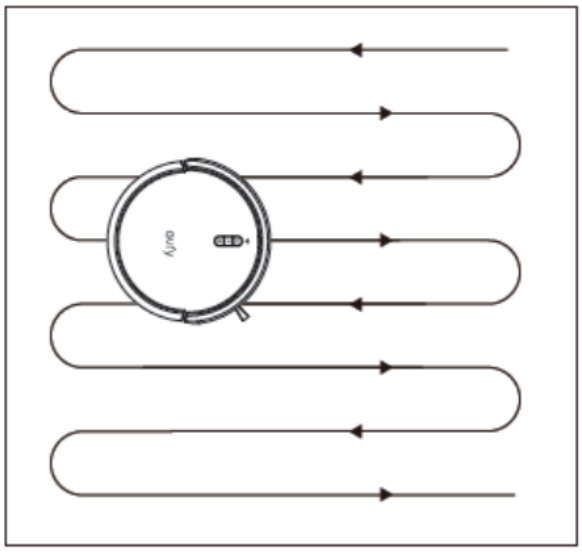

Apăsați pe RoboVac pentru a începe curățarea în modul automat.

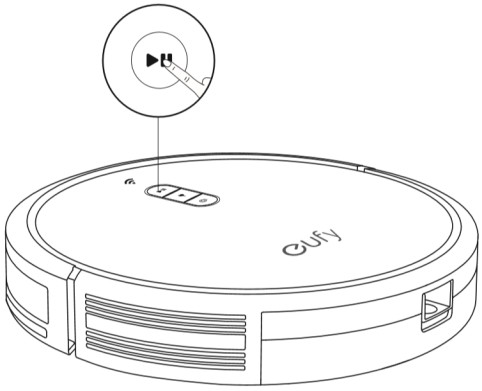

- În aplicația EufyHome, RoboVac poate fi setat să revină automat la baza de încărcare dacă nivelul bateriei scade. Odată reîncărcat, RoboVac va relua pentru a finaliza curățarea rămasă.
- În mod implicit, RoboVac pornește în modul de curățare automat atunci când este pornit.

2. Curățarea Spot

RoboVac curăță intens o zonă specifică într-un model spiralat, funcție utilă dacă există o zonă concentrată de praf sau resturi. În modul Spot, RoboVac va opri curățarea după 2 minute.

Apăsați pe RoboVac pentru a începe curățarea în modul Spot.

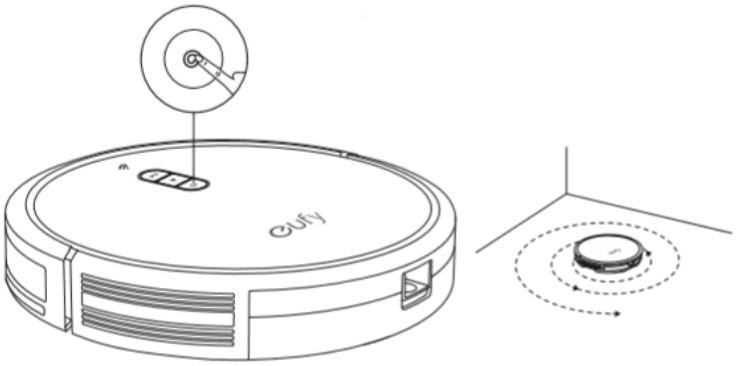

4.7 Selectați un nivel de putere de aspirare

În aplicația EufyHome, selectați un nivel de putere de aspirare în funcție de nevoile dvs.:

- Standard (Default)

- Turbo
- Max
- **BoostIQ™**

Când RoboVac începe curățarea data viitoare, acesta se va curăța în funcție de nivelul de putere de aspirare selectat anterior.

4.8 Funcția BoostIQ™

În aplicația EufyHome, selectați caracteristica BoostIQ ™ în funcție de nevoile dvs. În timp ce curățați la nivelul standard de putere de aspirare, RoboVac va crește automat puterea de aspirare dacă detectează că este necesară o putere mai mare pentru a asigura cea mai bună curățare. BoostIQ ™ este ideal pentru curățarea covoarelor mai groase și a mizeriei greu de măturat, ceea ce va reduce timpul total de curățare, dar va crește nivelul de zgomot. Dacă zgomotul de aspirare cauzat de BoostIQ ™ vă deranjează, puteți dezactiva această caracteristică.

4.9 Folosiți banda de delimitare

Cu banda de delimitare, puteți păstra RoboVac departe de orice zonă sau obiect pe care nu doriți ca RoboVac să îl curățe. RoboVac va recunoaște banda limită și nu va trece în zona blocată.

1. Identificați zona sau elementul de care nu doriți ca RoboVac să se apropie.
2.Dacă este necesar, folosiți foarfece pentru a tăia banda de delimitare la o lungime mai mică. Asigurați-vă că măsurați corect lungimea înainte de tăiere.

3.Aplicați benzile furnizate de bandă adezivă pentru a așeza banda frontală pe podea. Asigurați-vă că banda este așezată PLAT pe podea sau sub un covor de zonă.

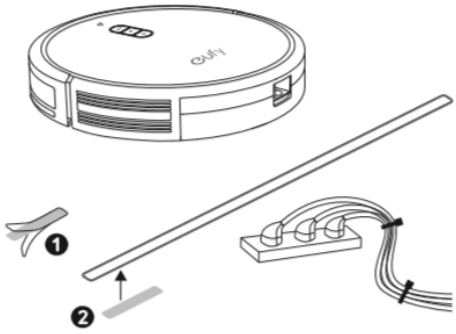

- Dacă banda de delimitare este înfășurată, scoateți-o și apoi aplicați-o din nou pe podea cu bandă adezivă. În caz contrar, banda de delimitare poate să nu funcționeze bine.
- Asigurați-vă că banda de delimitare este plasată pe același plan de suprafață pe care este utilizat RoboVac.
- Aveți grijă să nu deteriorați podeaua atunci când utilizați bandă adezivă. Nu se recomandă utilizarea pe covoare.
- Păstrați banda de limitare departe de obiectele care emit căldură excesivă.

5.0 Folosiți RoboVac cu Amazon Alexa / Google Assistant

Amazon Alexa sau Asistentul Google este un dispozitiv inteligent de control vocal care vă permite să controlați RoboVac cu vocea dvs.

În prezent, această funcție acceptă numai engleza, germana, franceza și spaniola. Puteți verifica în mod regulat dacă sunt acceptate mai multe limbi la https://www.eufylife.com/support/.

Înainte să începeți, asigurați-vă că:

- RoboVac este atașat la baza de încărcare pentru a se asigura că este suficientă energie.
- RoboVac este conectat cu aplicația EufyHome.
- Aveți un dispozitiv compatibil Amazon Alexa (adică Amazon Echo, Echo Dot și Amazon Tap, Echo Show, Echo Spot) sau un dispozitiv activat cu Asistentul Google (adică Google Home, Google Home Mini). Aceste dispozitive sunt vândute separat.
- Aplicația Amazon Alexa sau aplicația Google Home este deja instalată pe dispozitivul dvs. inteligent și ați creat un cont.

Pentru a controla RoboVac cu Amazon Alexa sau Google Assistant

1. Deschideți aplicația EufyHome și găsiți „Integrări inteligente” în partea stângă sus.
2. Urmați instrucțiunile de pe ecran pentru a finaliza configurarea.

- Pentru mai multe informații despre cum funcționează RoboVac cu Amazon Alexa / Asistentul Google, accesați https://www.eufylife.com/support/ pentru detalii.

5. Curățare și mentenanță

Pentru performanțe optime, urmați instrucțiunile de mai jos pentru a curăța și întreține RoboVac în mod regulat. Frecvența de curățare / înlocuire va depinde de frecvența cu care este folosit RoboVac.

Frecvența recomandată de curățare / înlocuire

Piese RoboVac	**Cat de des se curăță**	**Cat de des se înlocuiește**
Recipient praf	După fiecare utilizare	-
Filtre	O dată pe săptămână (de două ori pe săptămână dacă aveți un animal de companie	După fiecare 50 de curățări. La două luni.
Perie laterală	O dată pe lună	La fiecare 3-6 luni (sau când piesa este vizibil uzată)
Perie rulantă	O dată pe săptămână	La 6-12 luni
Apărător perii	O dată pe lună	La fiecare 3-6 luni (sau când banda de cauciuc siliconic de pe protecția periei devine vizibil uzată)
Senzori	O dată pe lună	-
Pini de încărcare	O dată pe lună	-
Roată pivotantă	O dată pe lună	-

5.1 Curățarea de praf a colectorului și a filtrului

1. Apăsați butonul de eliberare al colectorului de praf pentru a scoate colectorul de praf afară.

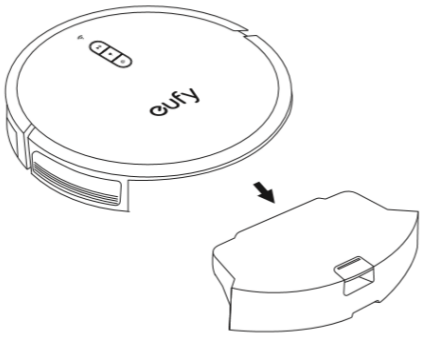

2. Deschideți și goliți colectroul de praf.

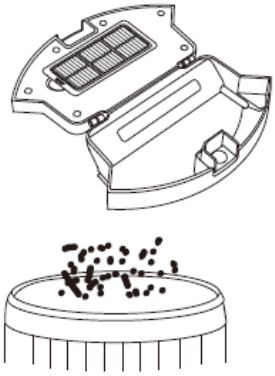

3. Socateți filtrul.

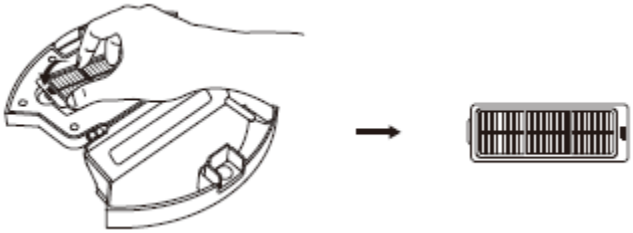

4. Apăsați filtrul pentru a goli praful.

4. Clătiți colectorul de praf și filtrați bine cu apă.

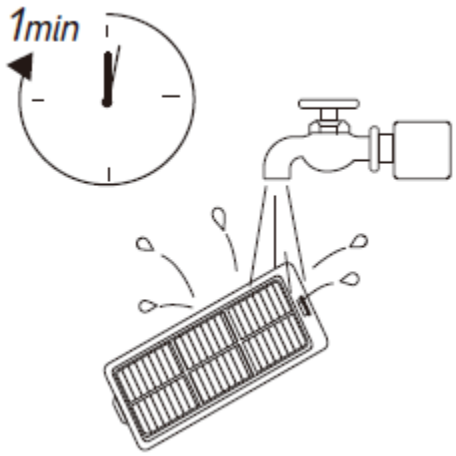

Nu folosiți o perie, apă fierbinte sau detergent pentru a curăța filtrul.

5. Uscați cu aer colectorul de praf și filtrați complet înainte de următoarea utilizare. Puteți schimba pentru a utiliza celălalt filtru dacă cel original nu este complet uscat.

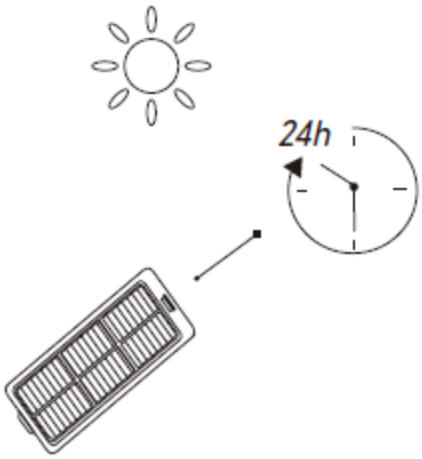

6. Așezați filtrul înapoi în colectorul de praf.

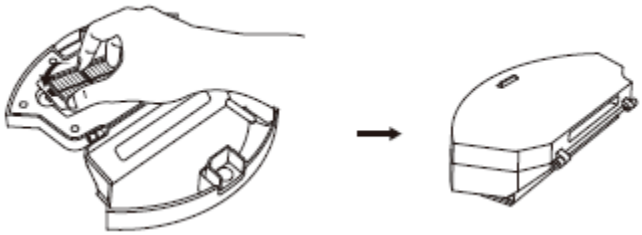

7. Împingeți colectorul de praf înapoi în unitatea principală.

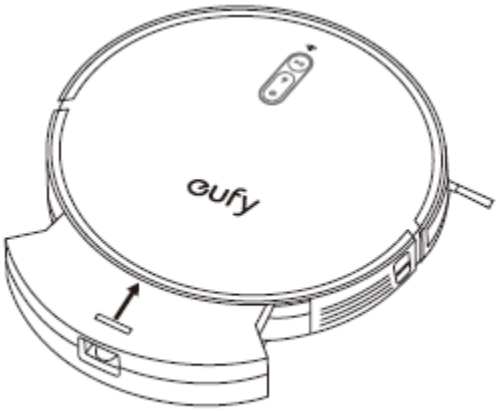

5.2 Curățați peria de rulare

1. Trageți clemele de eliberare pentru a debloca protecția periei, așa cum se arată.

2. Ridicați peria de rulare pentru a o scoate.

3. Curățați peria de rulare cu instrumentul de curățare furnizat sau cu un aspirator.

4. Reinstalați peria de rulare introducând mai întâi capătul proeminent fix și apoi făcând clic pe ea în poziție.

5. Apăsați în jos pentru a fixa protecția periei în poziție.

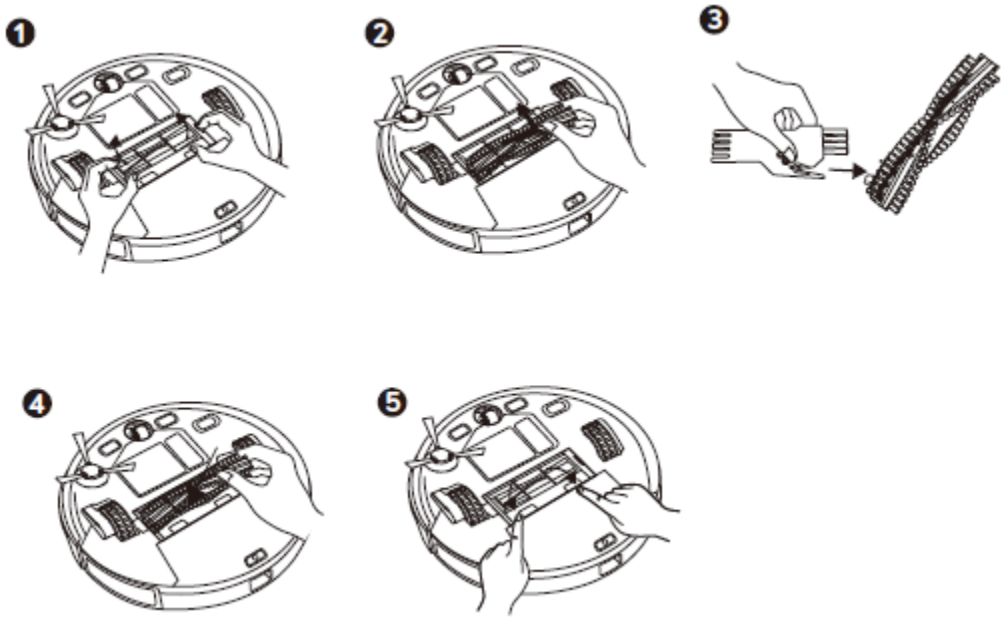

5.3 Curățarea periei laterale

Substanțele străine, cum ar fi părul, se pot încurca cu ușurință în peria laterală, iar murdăria poate adera la aceasta. Asigurați-vă că îl curățați regulat.

1. Scoateți peria laterală.

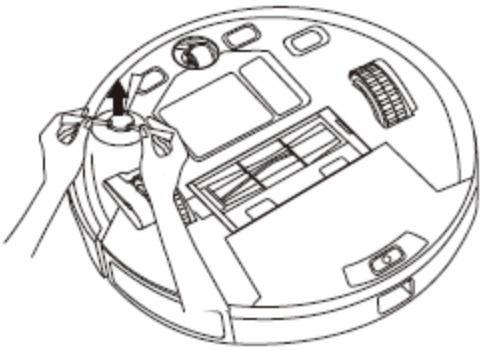

2. Desfaceți și scoateți cu atenție orice păr sau sfoară care este înfășurată între unitatea principală și peria laterală.
3. Folosiți o cârpă umezită cu apă caldă pentru a îndepărta praful de pe perie sau pentru a o remodela ușor.

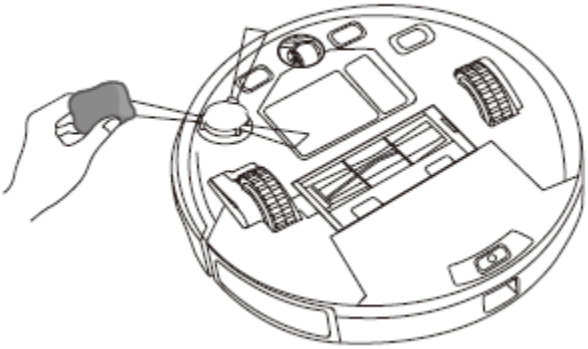

Folosiți peria laterală numai când este complet uscată.

5.4 Înlocuiți peria laterală

Peria laterală se poate îndoi sau deteriora după ce a fost folosită o perioadă de timp. Urmați instrucțiunile de mai jos pentru a o înlocui.

- Scoateți peria laterală veche și fixați-o pe cea nouă în loc.

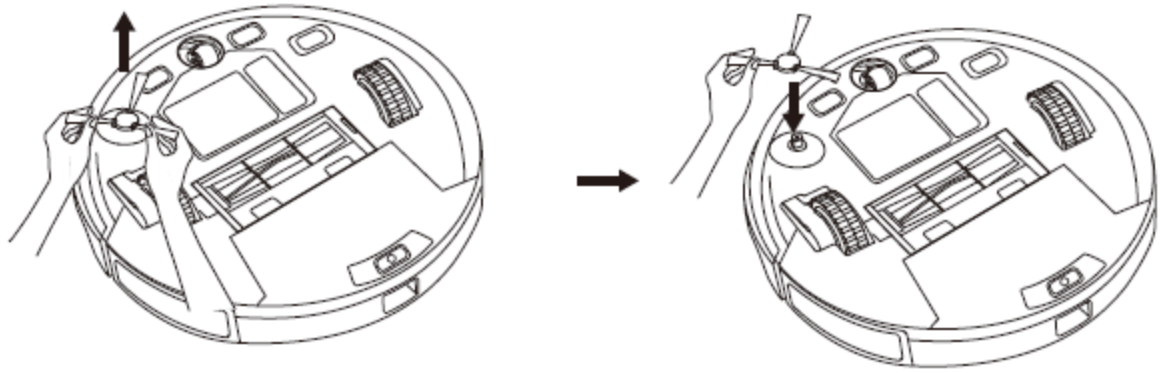

5.5 Curățați senzorii și pinii de încărcare

Pentru a menține cele mai bune performanțe, curățați regulat senzorii de cădere, senzorul de urmărire a traseului și pinii de încărcare.

- Îndepărtați praful de pe senzorii și pinii de contact de încărcare folosind o cârpă sau o perie de curățat.

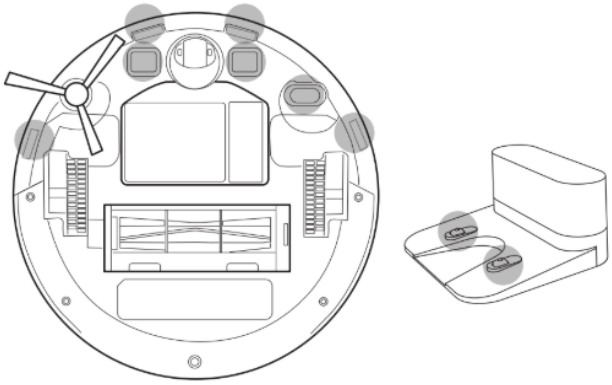

Curățați senzorul de urmărire a căii cu o cârpă moale și uscată.

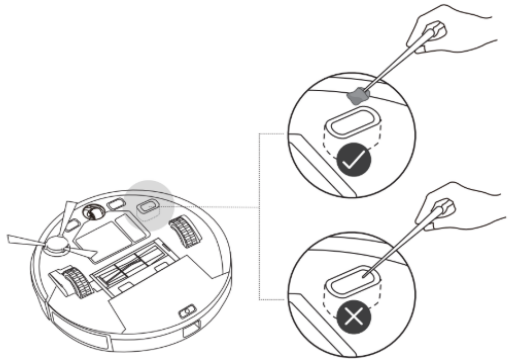

- Aveți grijă să nu atingeți senzorul de urmărire a căii cu mâinile pentru a-l murdări.
- Nu curățați senzorul de urmărire a căii cu obiecte ascuțite, deoarece ar putea deteriora senzorul.

5.6 Curățați roata pivotantă

Particulele de păr sau de praf se pot încurca cu ușurință în roata pivotantă. Asigurați-vă că ați curățat roata pivotantă periodic și după cum este necesar.

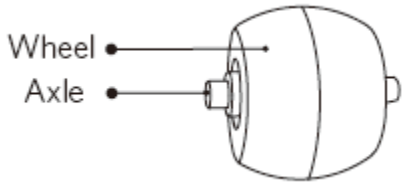

- Roată
- Axă

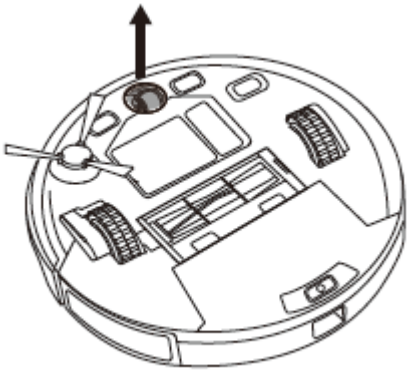

1. Scoateți roata pivotantă.

2. Curățați părul sau resturile înfășurate în jurul roții sau încurcate în interiorul cavității roții.

3. Reinstalați roata și împingeți-o până când se fixează în poziție.

- Nu curățați roata pivotantă cu apă.

6. Depanare

Probleme	Soluții
RoboVac nu poate fi activat.	● Asigurați-vă că întrerupătorul principal este în poziția ON. ● Asigurați-vă că bateria este complet încărcată. ● Dacă mai aveți probleme, opriți comutatorul principal de alimentare și apoi reporniți-l.
RoboVac nu mai funcționează brusc.	● Verificați dacă RoboVac este prins sau blocat de un obstacol. ● Verificați dacă nivelul bateriei este prea scăzut. ● Dacă mai aveți probleme, opriți întrerupătorul principal, așteptați 2 secunde și apoi reporniți-l.
Nu puteți programa curățări.	● Asigurați-vă că întrerupătorul principal este pornit. ● Asigurați-vă că ora programată a fost setată corect. ● Verificați dacă puterea RoboVac este prea mică pentru a începe curățarea. ● Programele de curățare sunt șterse când RoboVac este oprit sau când se resetează la setările implicite din fabrică. Dacă RoboVac este pornit fără acces la Internet, programele de curățare nu se vor sincroniza și trebuie resetate prin intermediul aplicației.
Puterea de aspirare este slabă.	● Verificați dacă obstacole blochează admisia de aspirație. ● Goliți colectorul de praf. ● Verificați dacă filtrul este umed din cauza apei sau a altor lichide de pe podea. Lăsați filtrul să se usuce complet înainte de utilizare.

RoboVac nu se încarcă.	● Verificați dacă indicatorul de pe baza de încărcare se aprinde. Dacă nu, contactați centrul de service eufy pentru a repara sau înlocui baza de încărcare sau adaptorul de alimentare. ● Îndepărtați pinii de contact cu o cârpă uscată. ● Verificați dacă auziți solicitarea vocală „Încărcare” când RoboVac se află pe baza de încărcare. Dacă nu, contactați centrul de service eufy pentru a repara sau înlocui baza de încărcare.
RoboVac nu se poate întoarce la baza de încărcare.	● Îndepărtați obiectele aflate la o distanță de 1m în partea stângă și dreaptă și la mai puțin de 2m de partea din față a bazei de încărcare. ● Când RoboVac se află în vecinătatea bazei de încărcare, va reveni mai repede. Cu toate acestea, dacă baza de încărcare este situată departe, RoboVac va avea nevoie de mai mult timp pentru a reveni. Vă rugăm să aveți răbdare, deoarece va reveni. ● Curățați pinii de contact.
Mișcările sau căile de deplasare ale RoboVac sunt anormale.	● Curățați senzorii cu atenție cu o cârpă uscată. ● Reporniți RoboVac prin oprirea și pornirea comutatorului.

Timpul de curățare RoboVac devine mai scurt sau este mai mic de 100 de minute.	● Asigurați-vă că RoboVac este complet încărcat (indicat printr-o lumină LED albastră puternică) înainte de curățare. ● Timpul de curățare va fi afectat de modul de aspirație și de podelele / covoarele care urmează să fie curățate: ○ Mod de aspirație standard (pe podele din lemn de esență tare): aprox. 100 de minute de curățare ○ Mod de aspirare turbo (pe covoare cu grosime medie): aprox. 60 de minute de curățare ○ Mod de aspirație maxim (pe covoare cu grosmie medie): aprox. 40 de minute de curățare ● Dacă timpul de curățare este mult mai mic decât timpul menționat mai sus, contactați serviciul clienți eufy pentru ajutor.
RoboVac nu se poate conecta la o rețea Wi-Fi.	● Asigurați-vă că ați introdus corect parola Wi-Fi. ● Asigurați-vă că RoboVac, router-ul și telefonul mobil sunt suficient de aproape pentru a asigura o putere puternică a semnalului. ● Asigurați-vă că routerul Wi-Fi acceptă benzile de 2,4 GHz și 802.11b / g / n; banda de 5 GHz nu este acceptată. Pentru detalii, consultați secțiunea „Depanare> Conexiune Wi-Fi” din acest manual.
Nu puteți controla RoboVac cu Amazon Alexa.	● Verificați dacă există probleme de conexiune la Internet. ● Verificați dacă ați instalat aplicația Amazon Alexa pe dispozitivul dvs. inteligent și ați activat Abilitatea „EufyHome - RoboVac” în aplicația Amazon Alexa. Pentru detalii, consultați pagina „Integrări inteligente” din aplicația EufyHome. ● Asigurați-vă că aveți un cont EufyHome și că v-ați conectat la RoboVac. ● Asigurați-vă că utilizați comenzi vocale Alexa corecte.

Nu puteți controla RoboVac cu Asistentul Google.	• Verificați dacă există probleme de conexiune la Internet. • Verificați dacă ați instalat aplicația Google Home pe dispozitivul dvs. inteligent și ați inițiat acțiunea „EufyHome” în aplicația Google Home. Pentru detalii, consultați pagina „Integrări inteligente” din aplicația EufyHome. • Verificați dacă utilizați comenzile corespunzătoare atunci când vorbiți cu Asistentul Google. Când faceți solicitarea, spuneți mai întâi cuvintele „Ok Google”. • Repetați întrebarea. Vorbiți clar cu Asistentul Google.

6.1 Tonuri de eroare

Când apare o eroare sau o problemă, indicatorul roșu de pe RoboVac va clipi și veți auzi un anumit mesaj vocal. Urmați instrucțiunile vocale pentru a rezolva problema.

Tip de eroare	**Cauză și soluție**
Eroare 1: bara de protecție frontală blocată	Bara din față este blocată. Atingeți-o în mod repetat pentru a îndepărta orice praf; dacă nu, mutați dispozitivul într-o poziție nouă și încercați din nou.
Eroare 2: Roată blocată. Verificați roata și deplasați-o într-o poziție nouă	Roata poate fi blocată sau prinsă. Eliminați orice obstacol din zona înconjurătoare și verificați roata pentru a nu avea praf blocat. Mutați dispozitivul într-o poziție nouă și încercați din nou.
Eroare 3: Peria laterală blocată	Peria laterală poate fi blocată. Vă rugăm să o curățați și să încercați din nou.
Eroare 4: Peria de rulare blocată. Scoateți și curățați peria de rulare	Îndepărtați peria de rulare, articulația cu role, capacul periei cu role și admisia de aspirație pentru a o curăța. După curățare, așezați articolele înapoi în dispozitiv și încercați din nou.
Eroare 5: Dispozitiv blocat. Goliți zona înconjurătoare	Dispozitivul este blocat. Eliminați orice obstacol din zona înconjurătoare și încercați din nou.

Eroare 6: Dispozitiv blocat. Așezați dispozitivul în apropierea poziției în care a apărut problema.	Dispozitivul poate fi suspendat în aer. Mutați-l într-o poziție nouă aproape de poziția inițială și încercați din nou. Dacă dispozitivul încă nu poate porni, curățați senzorul de margine și încercați din nou.
Eroare 7: Roată suspendată. Vă rugăm să mutați dispozitivul într-o poziție nouă	Roțile pot fi suspendate în aer. Mutați dispozitivul pe o suprafață plană și o nouă poziție aproape de poziția inițială, apoi încercați din nou.
Eroare 8: Baterie descărcată, oprirea dispozitivului. Vă rugăm să încărcați dispozitivul	Baterie descarcata; sistemul se va opri. Încărcați dispozitivul și încercați din nou.
Eroare 9: A fost detectată banda magnetică de delimitare. Mutați dispozitivul într-o zonă diferită	Dispozitivul este prea aproape de un câmp magnetic puternic sau de o bandă. Mutați dispozitivul într-o zonă diferită și încercați din nou.
Eroare 10: Senzorul de urmărire a căii trebuie curățat	Senzorul de urmărire al căii este blocat de praf și necesită curățare.
Eroare 21: Baza de încărcare blocată de obstacolele din jur	Baza de încărcare este blocată de obstacole, eliminați orice obstacole din jurul bazei de încărcare și încercați din nou.
Eroare 22: Dispozitivul este preluat. Vă rugăm să puneți dispozitivul înapoi lângă locul de plecare.	Dispozitivul este preluat. Vă rugăm să puneți mașina înapoi lângă locul de plecare.
Eroare S1: Eroare baterie. Consultați manualul de utilizare sau aplicația pentru ajutor	- Deschideți compartimentul bateriei și verificați dacă bateria este conectată și reporniți dispozitivul - Temperatura bateriei poate fi prea mare sau scăzută; așteptați până când bateria scade la temperaturi normale înainte de utilizare (0 ° ~ 40 ° C / C 32 ° F până la 104 ° F) - Dacă problema persistă, contactați asistența pentru clienți pentru ajutor
Eroare S2: Eroare la funcționarea roții. Consultați manualul de utilizare sau aplicația pentru ajutor	- Verificați dacă roțile sunt blocate sau dacă praful este prins în interior înainte de a reporni dispozitivul - Dacă problema persistă, contactați asistența pentru clienți pentru ajutor
Eroare S3: Eroare perie laterală. Consultați manualul de utilizare sau aplicația pentru ajutor	- Verificați dacă peria laterală este blocată într-un obiect necunoscut înainte de a reporni dispozitivul - Dacă problema persistă, contactați asistența pentru clienți pentru ajutor

Eroare S4: Eroare ventilator de aspirație. Consultați manualul de utilizare sau aplicația pentru ajutor	- Verificați dacă paletele ventilatorului sunt blocate într-un obiect necunoscut înainte de a reporni dispozitivul - Curățați colectorul de praf și filtrul înainte de a reporni dispozitivul - Dacă problema persistă, contactați asistența pentru clienți pentru ajutor
Eroare S5: Eroare perie de rulare. Consultați manualul de utilizare sau aplicația pentru ajutor	- Scoateți și curățați peria cu role, conexiunea periei cu role, capacul periei cu role și orificiul de admisie a aspirației înainte de a reporni dispozitivul - Dacă problema persistă, contactați asistența pentru clienți pentru ajutor
Eroare S8: Eroare senzor de urmărire cale. Consultați manualul de utilizare sau aplicația pentru ajutor	- Verificați și curățați senzorul de urmărire al căii pentru obiecte necunoscute înainte de a reporni dispozitivul - Dacă problema persistă, contactați asistența pentru clienți pentru ajutor

6.2 Conexiunea la Wi-Fi

Înainte de configurarea Wi-Fi, asigurați-vă că RoboVac și rețeaua dvs. Wi-Fi îndeplinesc următoarele cerințe.

Cerințe de configurare Wi-Fi

- RoboVac:
  - RoboVac este complet încărcat și comutatorul principal de alimentare din partea laterală a RoboVac este pornit.
  - Lumina de stare Wi-Fi clipește încet albastru.
- Rețeaua Wi-Fi:
  - Folosiți parola corectă pentru rețeaua dvs.
  - Nu utilizați un VPN (rețea privată virtuală) sau server proxy.
  - Ruterul dvs. Wi-Fi acceptă protocolul 802.11b / g / n și IPv4.
  - Folosiți un router de 2,4 GHz sau un router cu bandă dublă configurat pentru a accepta o bandă de frecvență de 2,4 GHz. RoboVac nu acceptă banda de frecvență de 5 GHz.
    - Dacă RoboVac nu se poate conecta la rețeaua Wi-Fi și utilizați o rețea mixtă de 2,4 / 5GHz, comutați la o rețea de 2,4 GHz pentru configurarea Wi-Fi. Puteți reveni după configurarea dvs. finalizată.

- Când vă conectați la o rețea ascunsă, asigurați-vă că introduceți numele corect al rețelei, SSID (distincție între majuscule și minuscule) și conectarea la o rețea fără fir de 2,4 GHz.
- Când utilizați un extensor / repetor de rețea, asigurați-vă că numele rețelei (SSID) și parola sunt aceleași cu rețeaua dvs. principală.
- Setările de firewall și port ale routerului dvs. Wi-Fi permit RoboVac să se conecteze cu serverele Eufy.

Cerința de securitate a rețelei

- WPA și WPA2 care folosește TKIP, PSK, AES/CCMP encryption.

Dacă nu puteți controla RoboVac cu smartphone-ul dvs., încercați soluțiile de mai jos pentru a rezolva problema. Dacă problema persistă, contactați centrul de service Eufy pentru ajutor.

Lumina de status Wi-Fi	**Cauze**	**Soluții**
Albastru puternic	RoboVac s-a conectat la router, dar nu poate accesa internetul.	● Verificați dacă routerul dvs. este conectat la Internet. ● Consultați furnizorul dvs. de internet pentru a vedea dacă există vreo problemă de conexiune la Internet.
Albastru intermitent rapid	RoboVac nu se poate conecta la routerul dvs. wireless.	● Verificați dacă ați modificat numele și parola rețelei. ● Resetați conexiunea Wi-Fi, dacă este necesar. Consultați secțiunea „Folosiți-vă RoboVac cu aplicația Eufy-Home> Restabiliți setările din fabrică” din acest manual.

Albastru intermitent lent	Conexiunea Wi-Fi este resetată sau nu a fost configurată până acum	● Configurați conexiunea Wi-Fi cu RoboVac. Consultați secțiunea **„Utilizați RoboVac cu aplicația EufyHome”** din acest manual. ● Resetați conexiunea Wi-Fi dacă este necesar. Consultați **„Utilizați RoboVac cu aplicația EufyHome>** din acest manual.
Oprit	● RoboVac este oprit. ● Nivelul de putere al RoboVac este scăzut. ● RoboVac este în modul Repaus.	● Încărcați RoboVac atașându-l la baza de încărcare. Asigurați-vă că întrerupătorul principal este pornit.

7. Specificații

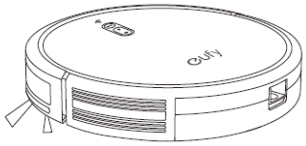	Intrare	19 V == 0.6 A
	Voltajul bateriei	14.4 V ==
	Consum de energie	40 W
	Tipul bateriei	14.4 V == Li-ion 2600 mAh
	Capacitatea colectorului de praf	600ml
	Timp de curățare	Max. 100 minute
	Timp de încărcare	300 - 360 minute

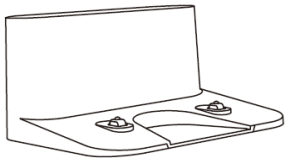	Intrare	19 V == 0.6 A
	Ieșire	19 V == 0.6 A

8. Serviciu clienți

Garanție 24 luni
Pentru întrebări frecvente și mai multe informații, vă rugăm să vizitați www.eastcom.ro

Telefon: 0376.448.990
Mail: contact@eastcom.ro,
East Com Trading
Str. Jiului 2A, et.2, birou 210, clădirea Tornado, București
de luni până vineri, 9:30-17:00

Facebook: eastcom.ro
Instagram: eastcom_ro